PHOS 45 OUTDOOR – TECHNISCHE DATEN

Gerätebezeichnung: ..... PHOS 45 outdoor
Gehäusematerial: ..... Stahl / Aluminium
Gewicht: ..... 3,4 kg
Einsatzbereich: ..... Außenbereich, feuchte Inenräume
Umgebungstemperatur: ..... -30° C – + 35° C
Kühlung: ..... aktive Kühlung, Ventilator
Geräuschpegel: ..... 33 dBA
Leuchtmittel: ..... 40 W High-Power LED
Projektionsentfernung bei normaler Raumbeleuchtung: ..... 4 m
Projektionsentfernung bei Dunkelheit: ..... 10 m
mittlere Lebensdauer der LED (L70): ..... 35.000 Stunden
Farbtemperatur: ..... 6.300 - 6.700 K
Lichtstrom der LED: ..... 2.700 Lumen
Gobogröße / Imagegröße: ..... 50 mm / 40 mm
Eingangsspannung: ..... 100 - 240 V AC, 50 / 60 Hz
Stromverbrauch: ..... 51 W
Wirkungsgrad: ..... 0,5 cos. φ
Schutzklasse: I
Schutzart des Gehäuses ..... IP 64
Fotobiologische Sicherheit nach ICE62471:2006 EN62471:2008: RG-2
Bestellnummern: ..... 20045420 – schwarz, 20045410 – weiß, 20045430 – silbern

Ausstattung

Serienmäßig mit High-Power LED und Standardobjektiv 85 mm. Das Gerät ist komplett anschlussfertig. Benötigtes Zubehör: Glasgobo mit individuellem Motiv.

CE IP 64 0,3m

Technische und optische Änderungen vorbehalten. Es gelten unsere allgemeinen Geschäftsbedingungen (AGBs).

Abmessungen

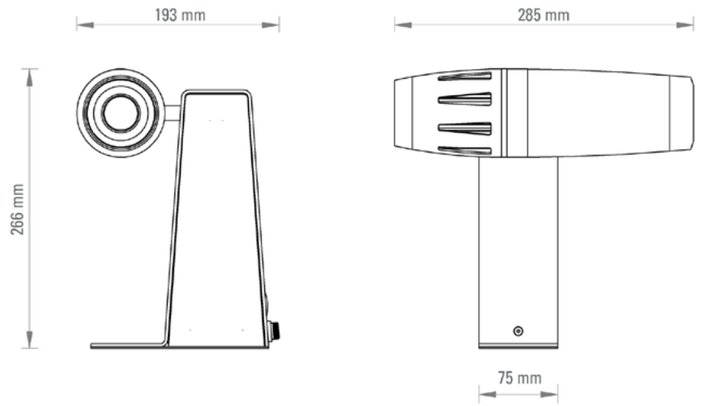

Projektionsgröße

Standardobjektiv, f = 85 mm

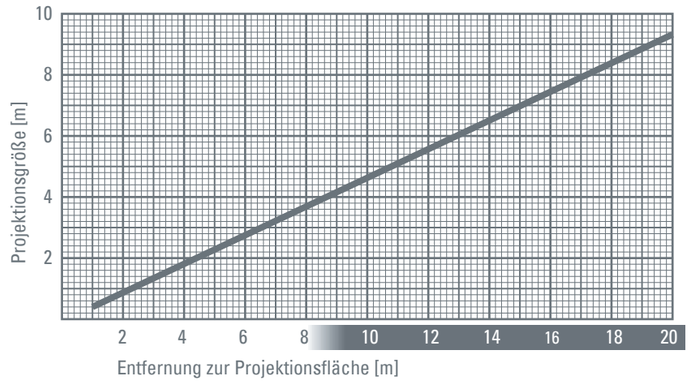

PROJEKTIONSTECHNIK
DRECHSLER

Himbergerstraße 66/1
A-2320 Schwechat

Tel./Fax: 0043 1 706 49 51
Mobil: 0043 (0)664 102 97 54

Mail: office@projektionstechnik.at
Web: www.projektionstechnik.at

Technische und optische Änderungen vorbehalten. Es gelten unsere allgemeinen Geschäftsbedingungen (AGBs).